Serie 615 Stecker / Kupplung 12-polig, für Crimpkontakte
Series 615 Plug / Extension, 12-pin, crimp version

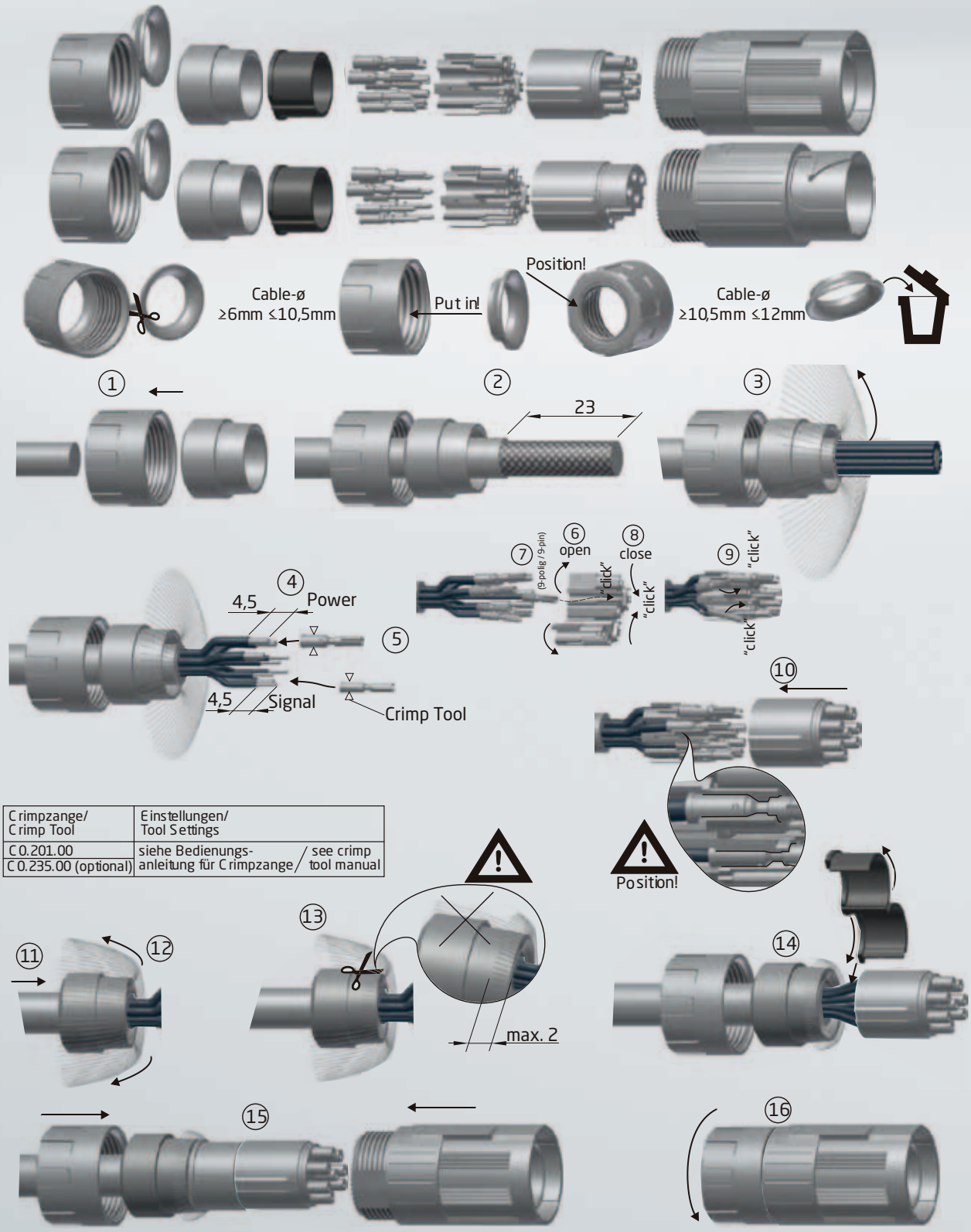

Crimpzange/ Crimp Tool	Einstellungen/ Tool Settings
C 0.201.00	siehe Bedienungs- / see crimp
C 0.235.00 (optional)	anleitung für Crimpzange / tool manual

Serie 915 Stecker / Kupplung 9-polig, für Crimpkontakte
Series 915 Plug / Extension 9-pin, crimp version

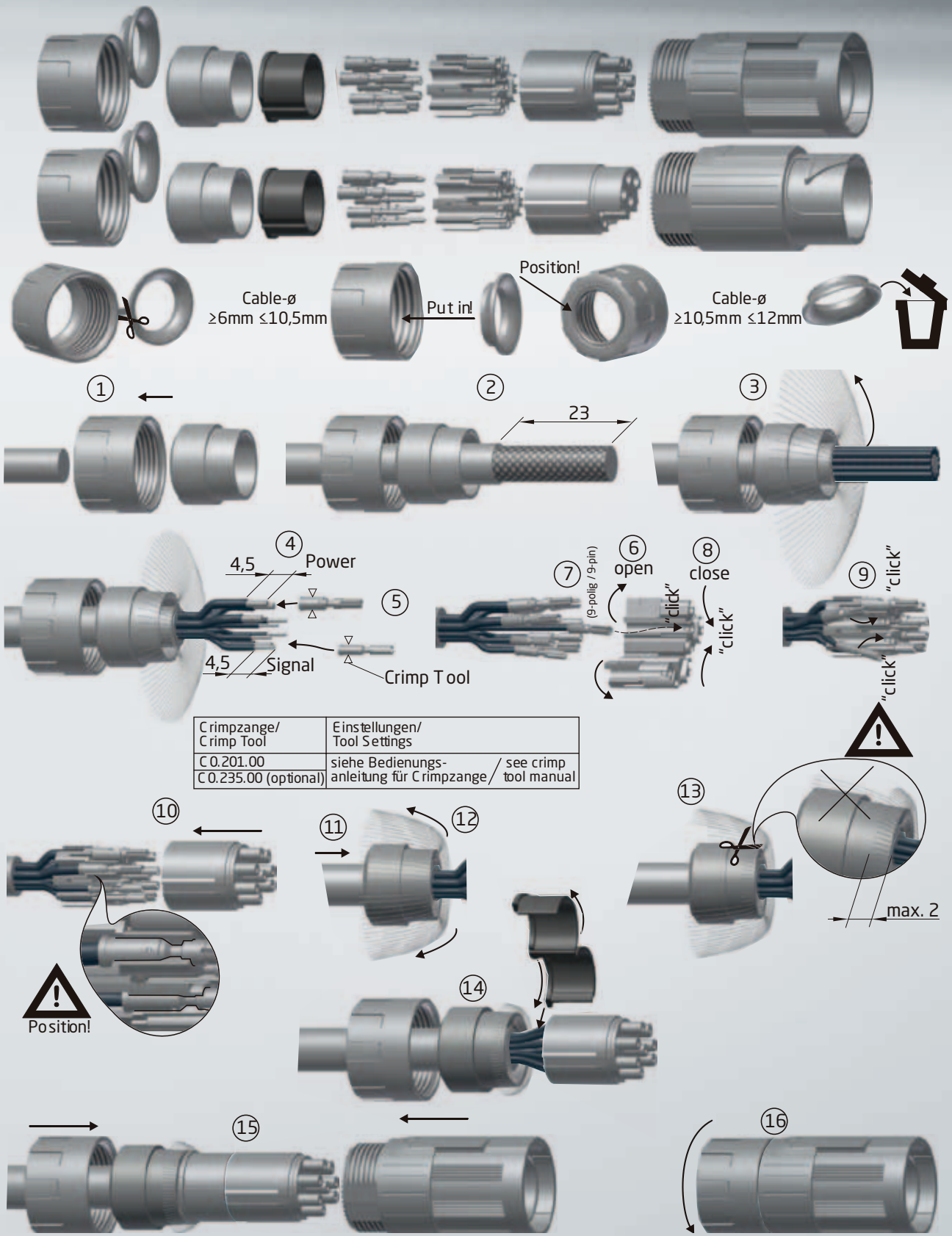

Crimpzange/ Crimp Tool	Einstellungen/ Tool Settings
C 0.201.00	siehe Bedienungs- / see crimp
C 0.235.00 (optional)	anleitung für Crimpzange / tool manual

Serie 615 Einbaudose gerade
Series 615 Straight Receptacle

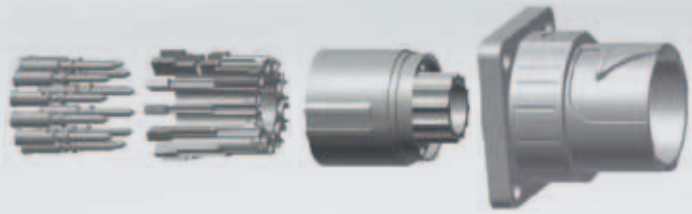

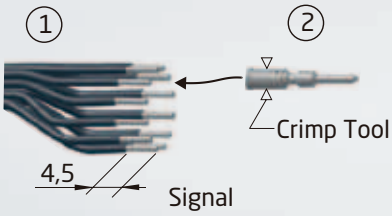

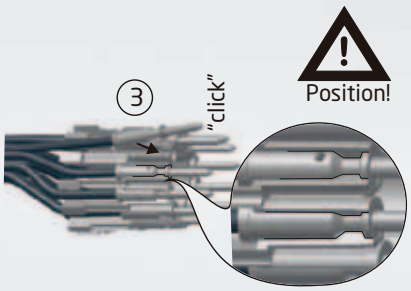

Crimpzange/ Crimp Tool	Einstellungen/ Tool Settings
C0.201.00	siehe Bedienungs- / see crimp
C0.235.00 (optional)	anleitung für Crimpzange / tool manual

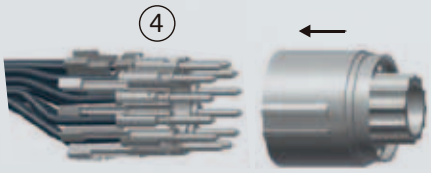

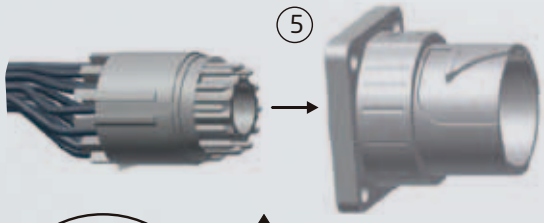

Demontage / dismounting

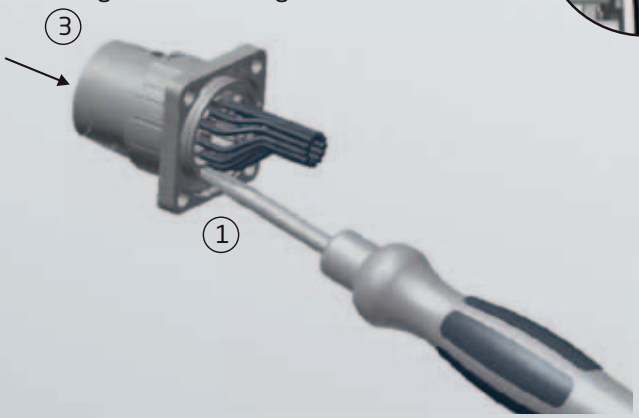

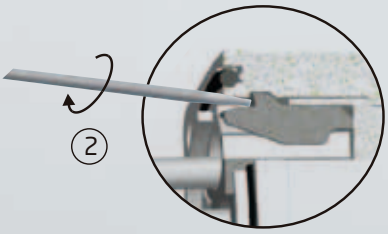

Serie 915 Einbaudose gerade
Series 915 Straight Receptacle

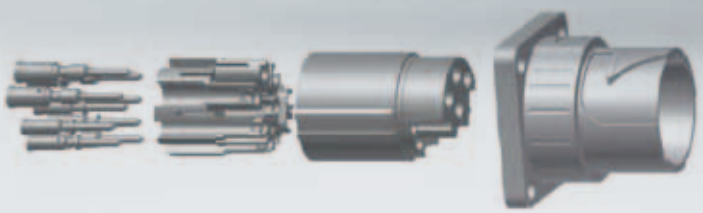

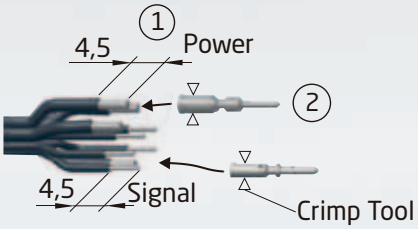

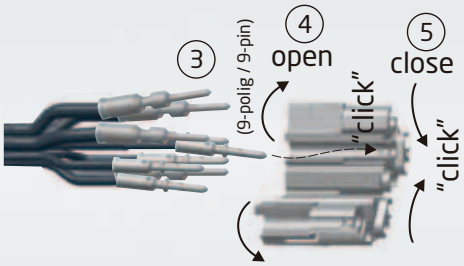

Crimpzange/ Crimp Tool	Einstellungen/ Tool Settings
C0.201.00	siehe Bedienungs- / see crimp
C0.235.00 (optional)	anleitung für Crimpzange / tool manual

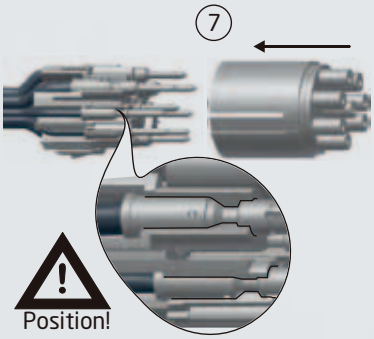

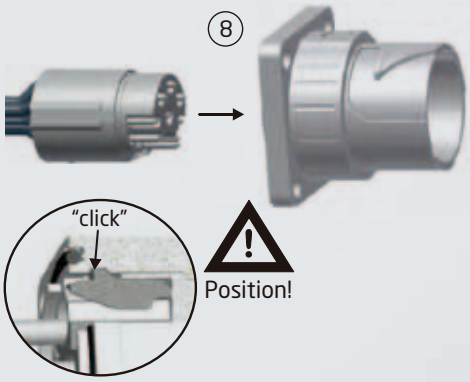

Demontage / dismounting

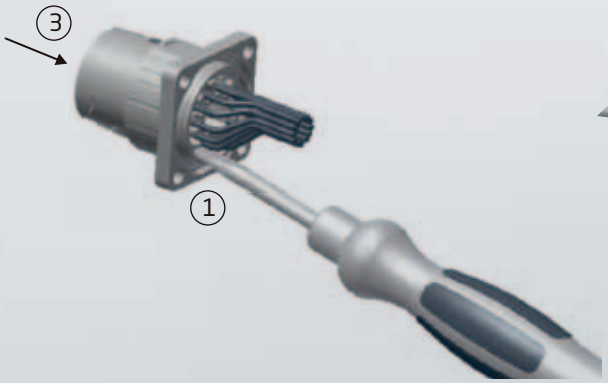

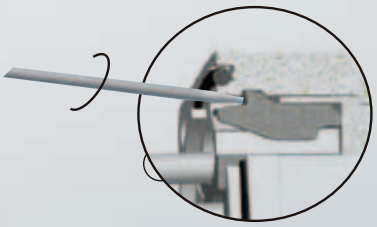

Serie 615 Winkeleinbaudose 12 / 15-polig, für Crimpkontakte

Series 615 Receptacle Angled 12/15-pin, crimp version

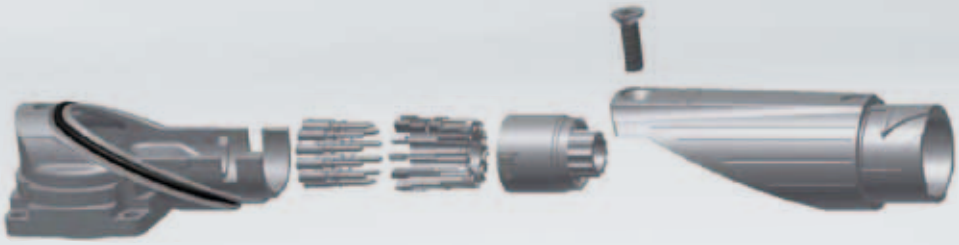

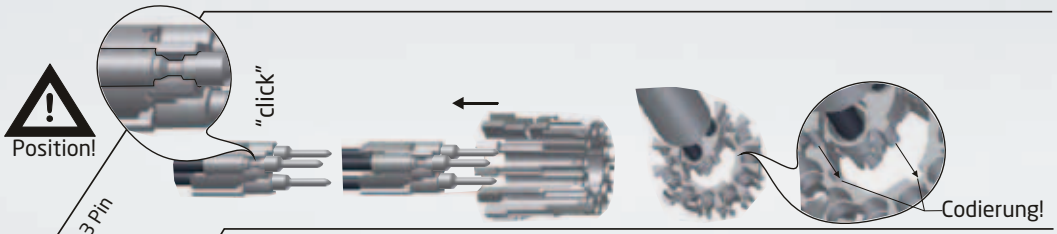

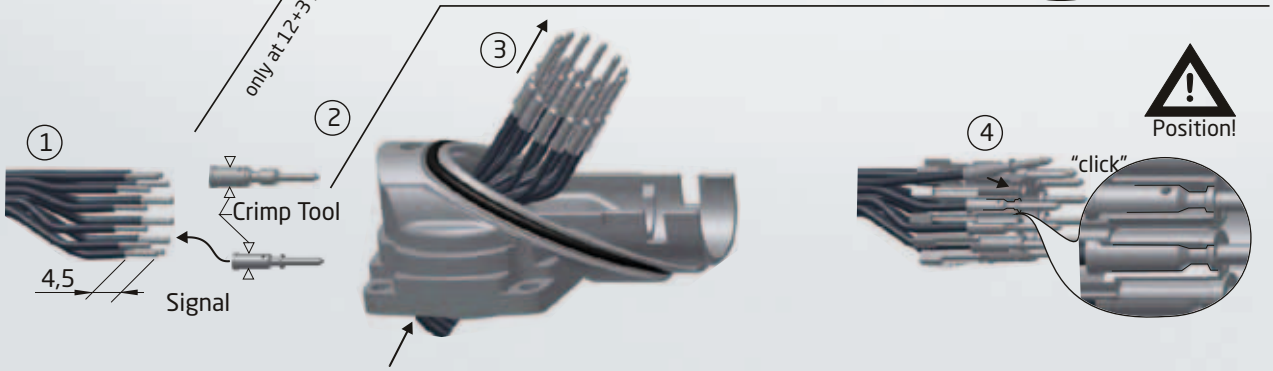

	a (mm²)	Crimp Tool No.	Positionierer No.	Colour
Signal	0,1 - 0,75	C0.201.00	C0.258.00	green
	0,5 - 1,5	C0.201.00	C0.258.00	blue

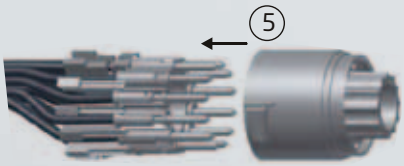

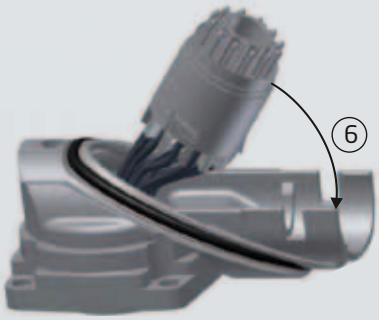

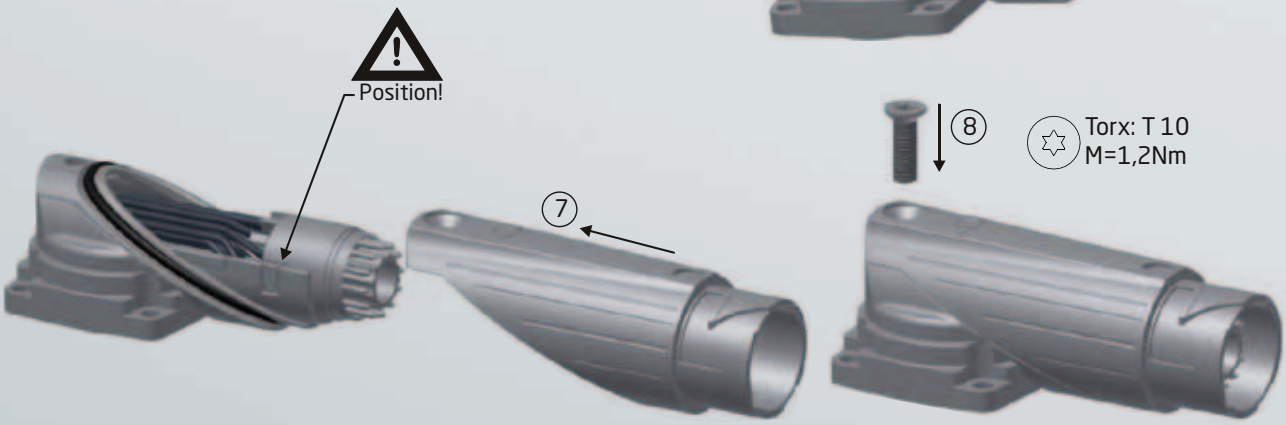

Serie 915 Winkeleinbaudose 9-polig, für Crimpkontakte
Series 915 Receptacle Angled 9-pin, crimp version

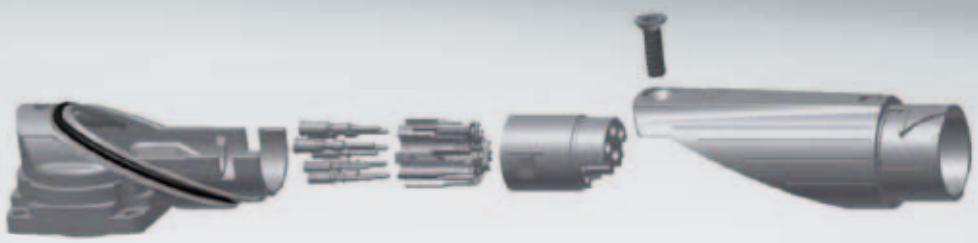

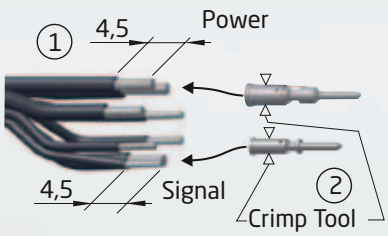

	a (mm²)	Crimp Tool No.	Positionierer No.	Colour
Signal	0,1 - 0,75	C0.201.00	C0.258.00	green
Power	0,5 - 1,5	C0.201.00	C0.258.00	blue

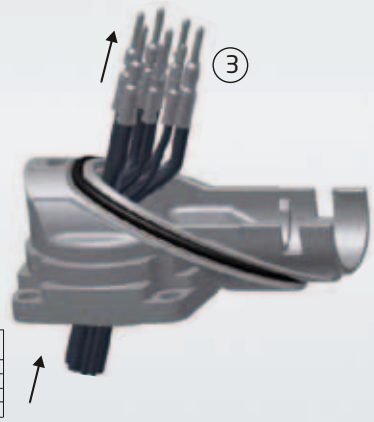

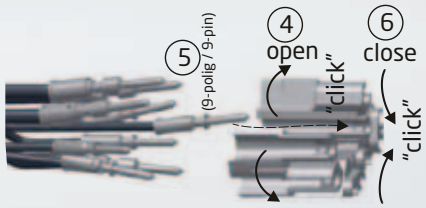

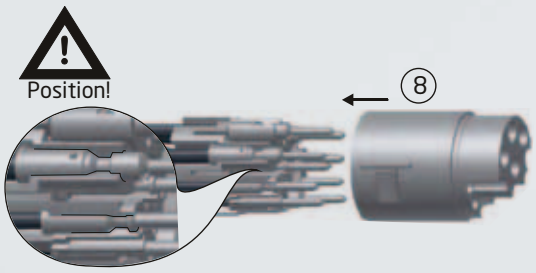

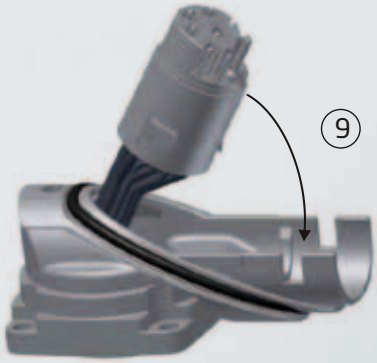

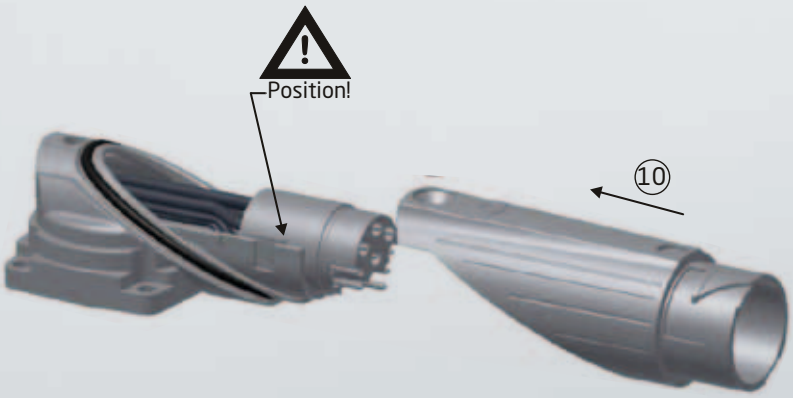

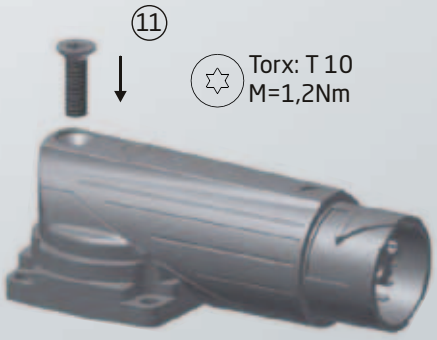

Serie 615 / 915 Winkeleinbaudose 9 / 12-polig, für Crimpkontakte

Series 615 / 915 Receptacle Angled 9 / 12-pin, crimp version

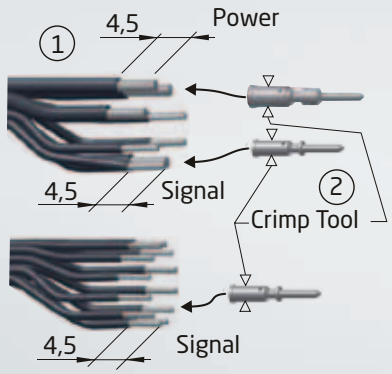
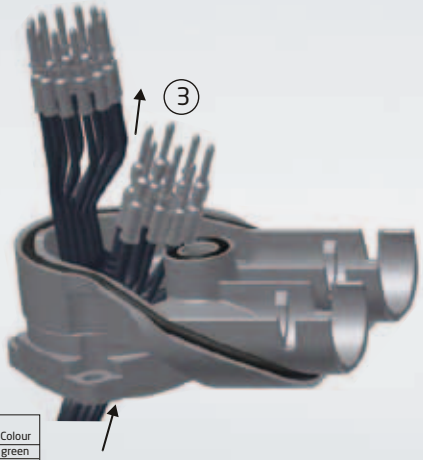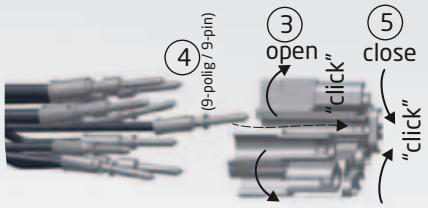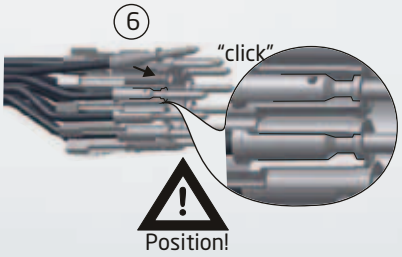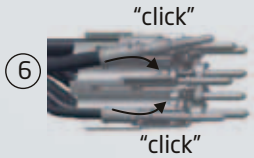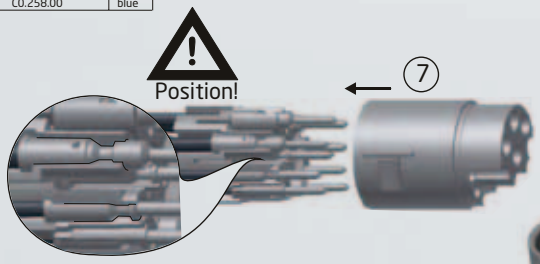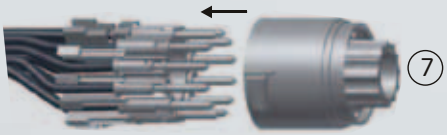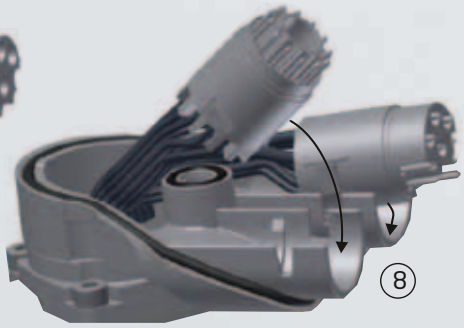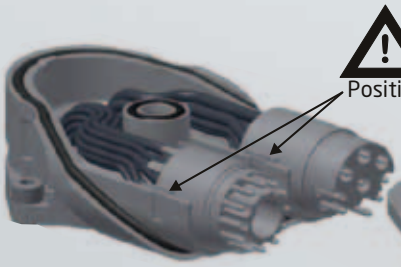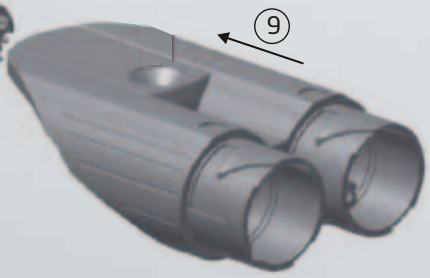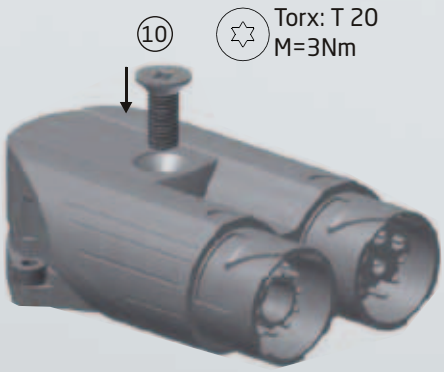
	a (mm²)	Crimp Tool No.	Positionierer No.	Colour
Signal	0,1 - 0,75	C0.201.00	C0.258.00	green
Power	0,5 - 1,5	C0.201.00	C0.258.00	blue